Ρομπότ **Roomba**® 570-579 Combo + Βάση AutoWash™

Οδηγός χρήστη

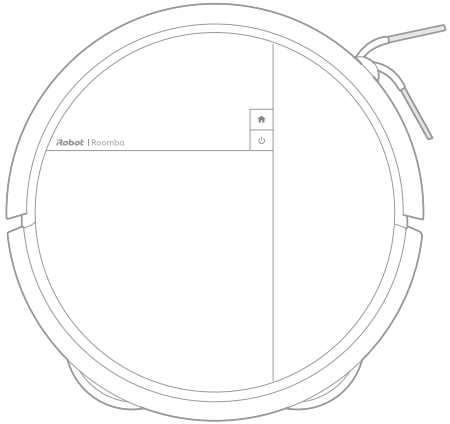

Έναρξη

1

Κατεβάστε την εφαρμογή Roomba® Home

Σαρώστε τον κωδικό QR με την κάμερα στην κινητή συσκευή σας ή βρείτε την εφαρμογή Roomba® Home στο App store.

Η εφαρμογή Roomba® Home και η σύνδεση Wi-Fi® είναι **βασικές προϋποθέσεις για την ολοκλήρωση της ρύθμισης.** Η εφαρμογή Roomba® Home θα σας καθοδηγήσει με βήματα στη ρύθμιση του ρομπότ σας. Αφού ρυθμίσετε το ρομπότ σας, μπορείτε να χρησιμοποιείτε την εφαρμογή για:

Αφού ρυθμίσετε το ρομπότ σας, μπορείτε να χρησιμοποιείτε την εφαρμογή για:

- Να ελέγχετε πότε, πού και πώς καθαρίζετε
- Να δημιουργείτε χρονοδιαγράμματα αυτόματου καθαρισμού
- Να ορίζετε προσαρμοσμένες προτιμήσεις καθαρισμού
- Να ξεκλειδώνετε ψηφιακές λειτουργίες
- Να έχετε πρόσβαση σε συμβουλές, τεχνικές και απαντήσεις σε συνήθεις ερωτήσεις

ΣΗΜΕΙΩΣΗ:
Πρέπει να χρησιμοποιηθεί Wi-Fi 2,4 GHz.

ΣΗΜΑΝΤΙΚΟ:
Πριν χρησιμοποιήσετε το ρομπότ σας, διαβάστε πρώτα τον οδηγό πληροφοριών ασφάλειας.

2

Αφαιρέστε την προστατευτική συσκευασία

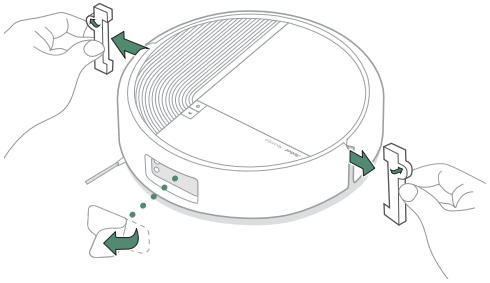

Αφαιρέστε την προστατευτική μεμβράνη από την κάμερα και τα ένθετα αφρού πίσω από τον προφυλακτήρα.

3

Τοποθετήστε και τις δύο περιστρεφόμενες πλευρικές βούρτσες

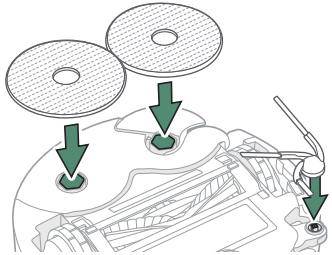

Ευθυγραμμίστε τη βούρτσα γωνιών με την ένδειξη "A" στον υλικό εξοπλισμό με την ένδειξη "A". Πιέστε προς τα κάτω μέχρι να ακούσετε ένα κλικ.

Ευθυγραμμίστε τη βούρτσα γωνιών με την ένδειξη "B" στον υλικό εξοπλισμό με την ένδειξη "B". Πιέστε προς τα κάτω μέχρι να ακούσετε ένα κλικ.

4

Τοποθετήστε τη βάση

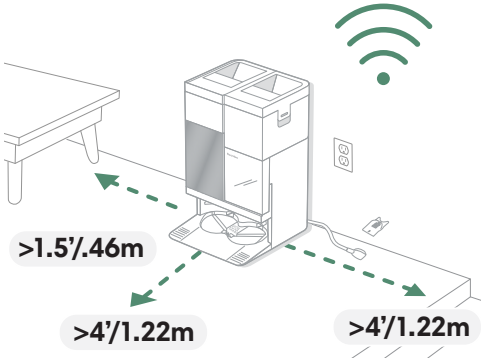

Τοποθετήστε τη βάση σε σκληρό, επίπεδο δάπεδο.

ΣΗΜΕΙΩΣΗ:
Μην τοποθετείτε τη βάση σε άμεσο ηλιακό φως. Βεβαιωθείτε ότι ο χώρος γύρω από τη βάση δεν έχει ακαταστασία, για να βελτιώσετε την απόδοση κατά την πρόσδεση.

⚠ ΠΡΟΕΙΔΟΠΟΙΗΣΗ:
Προκειμένου να αποτρέψετε τον κίνδυνο πτώσης του ρομπότ από σκάλες, βεβαιωθείτε ότι η βάση βρίσκεται σε απόσταση τουλάχιστον 1,22 μέτρων από σκάλες.

5

Να γεμίσετε το δοχείο καθαρού νερού

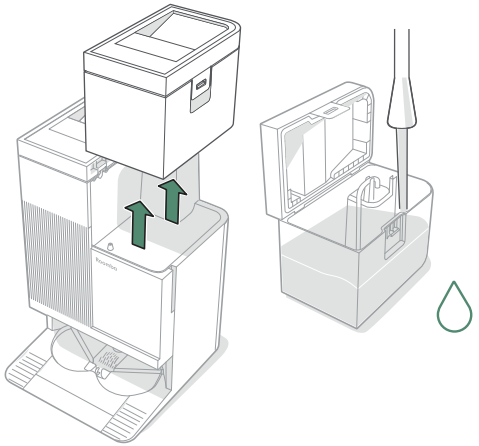

ΣΗΜΑΝΤΙΚΟ:
Να βεβαιωθείτε ότι το μάνδαλο έχει κλείσει σωστά πριν από την επανατοποθέτηση και ότι τα δοχεία έχουν τοποθετηθεί σωστά για αποφυγή διαρροών.

6

Τοποθετήστε την κασέτα διαλύματος καθαρισμού

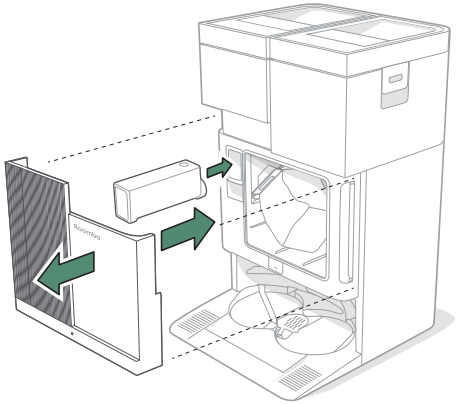

Ανοίξτε την πόρτα του χώρου αποθήκευσης. Τοποθετήστε πρώτα την κασέτα διαλύματος καθαρισμού με το καπάκι και τοποθετήστε την στο κάτω μέρος, όπως φαίνεται στην εικόνα. Τοποθετήστε ξανά την πόρτα του χώρου αποθήκευσης.

7

Συνδέστε τη βάση στην πρίζα

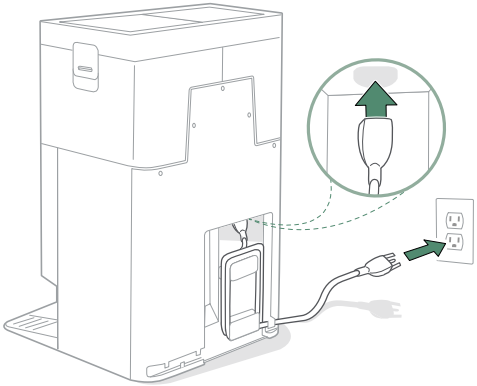

Συνδέστε το καλώδιο ρεύματος στο πίσω μέρος της βάσης και κατόπιν στην πρίζα. Τυλίξτε το καλώδιο στην πίσω πλευρά, ώστε να μην εμποδίζει τη διαδρομή του ρομπότ.

8

Ενεργοποιήστε το ρομπότ σας

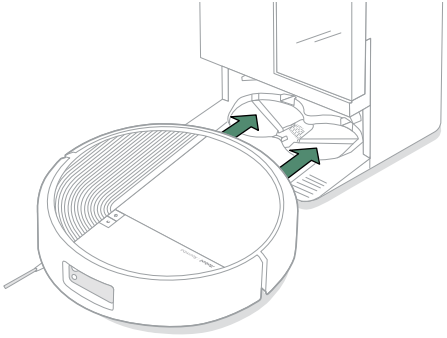

Τοποθετήστε το ρομπότ μπροστά από τη βάση και σύρετέ το προς τα εμπρός μέχρι οι μεταλλικές επαφές φόρτισης να ευθυγραμμιστούν. Οι λυχνίες του υποδεικνύουν ότι ενεργοποιείται. Ένας ήχος θα σας ενημερώσει ότι είναι εντελώς ενεργοποιημένο.

ΣΗΜΕΙΩΣΗ:
Το ρομπότ σας παραδίδεται μερικώς φορτισμένο, αλλά συνιστούμε να το αφήσετε να φορτίσει για 6 ώρες πριν από τη χαρτογράφηση του σπιτιού σας.

Πληροφορίες για το Roomba® Plus 570-579 Combo με Βάση AutoWash™

Πάνω όψη

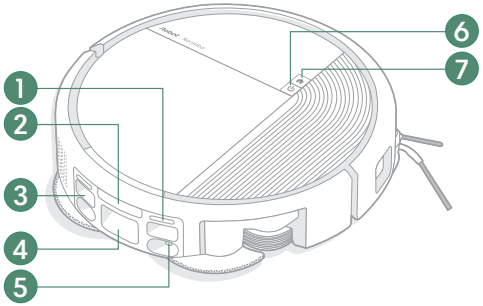

1. Επαφές φόρτισης
2. Αισθητήρας IR
3. Μηχανισμοί ευθυγράμμισης βάσης
4. Θύρα απομάκρυνσης υπολειμμάτων
5. Θύρα πλήρωσης ζεστού νερού
6. Κουμπί λειτουργίας
7. Κουμπί Home
8. Άνω επιφάνεια ρομπότ

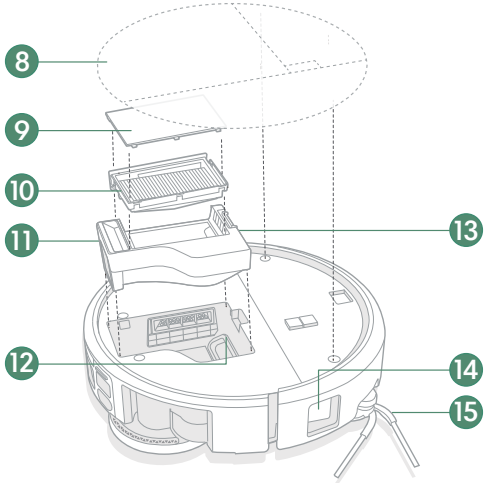

9. Κάλυμμα κασέτας φίλτρου
10. Κασέτα φίλτρου
11. Κάδος
12. Θύρα απομάκρυνσης υπολειμμάτων
13. Κουμπί απασφάλισης κάδου

14. Πλευρικός αισθητήρας λέιζερ
15. Περιστρεφόμενη πλευρική βούρτσα

Κάτω όψη

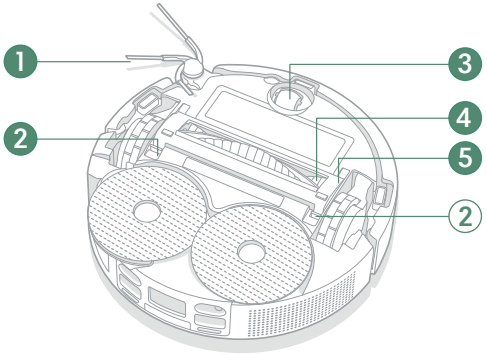

1. Περιστρεφόμενη πλευρική βούρτσα
2. Γλωττίδες απελευθέρωσης καλύμματος βούρτσας πολλαπλών επιφανειών
3. Κατευθυντήριος τροχός με προσαρμογή κλίσης
4. Βούρτσα πολλαπλών επιφανειών
5. Κάλυμμα βούρτσας πολλαπλών επιφανειών

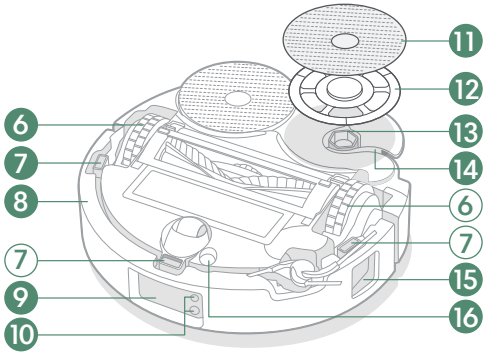

6. Τροχοί
7. Αισθητήρες
8. Προφυλακτήρας
9. Τεχνολογία ClearView™ LiDAR
10. Λυχνία LED φωτισμού και τεχνολογία κάμερας AI PrecisionVision™
11. Δύο περιστρεφόμενα πανιά σφουγγαρίσματος
12. Επιφάνεια δύο περιστρεφόμενων πανιών σφουγγαρίσματος
13. Θύρα σύνδεσης επιφάνειας δύο περιστρεφόμενων πανιών σφουγγαρίσματος
14. Βραχίονας επέκτασης επιφάνειας δύο περιστρεφόμενων πανιών σφουγγαρίσματος
15. Πλευρικός αισθητήρας λέιζερ
16. Αισθητήρας χαλιών

Πληροφορίες για τη Βάση AutoWash™

Μπροστινή όψη

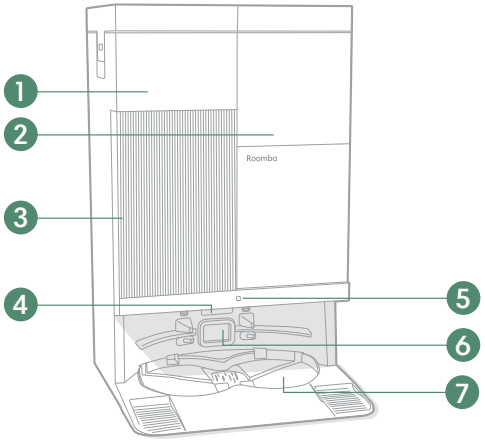

1. Καπάκι βάσης
2. Φωτεινή ένδειξη LED
3. Επαφές φόρτισης
4. Παράθυρο IR
5. Θύρα απομάκρυνσης υπολειμμάτων
6. Θύρα απομάκρυνσης υπολειμμάτων
7. Λεκάνη πλυσίματος

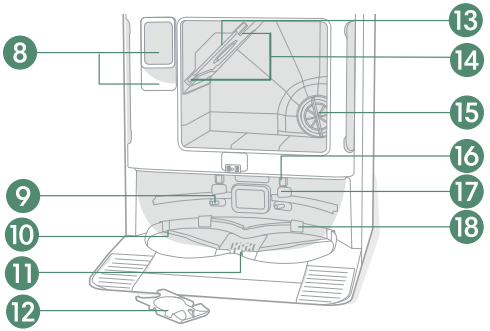

8. Κασέτα και χώρος διαλύματος καθαρισμού
9. Είσοδος ζεστού νερού AutoWash™
10. Ακροφύσιο αναπλήρωσης ζεστού νερού
11. Αποστράγγιση νερού AutoWash™
12. Προστατευτικό υπολειμμάτων
13. Σακούλα αδειάσματος κάδου
14. Μηχανισμοί ευθυγράμμισης σακούλας
15. Φίλτρο βάσης
16. Επαφές φόρτισης
17. Οδηγοί ευθυγράμμισης βάσης
18. Αγωγός θερμού αέρα

Πίσω όψη

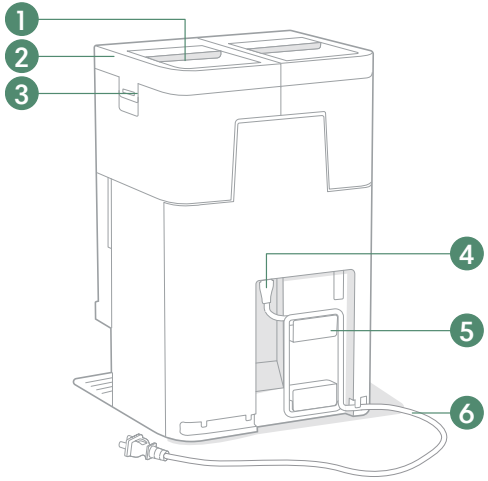

1. Λαβή δοχείου νερού
2. Καπάκι δοχείου νερού
3. Μάνδαλο δοχείου νερού
4. Εξάρτημα καλωδίου
5. Σημείο περιτύλιξης καλωδίου
6. Αποσπώμενο καλώδιο ρεύματος

Πάνω όψη

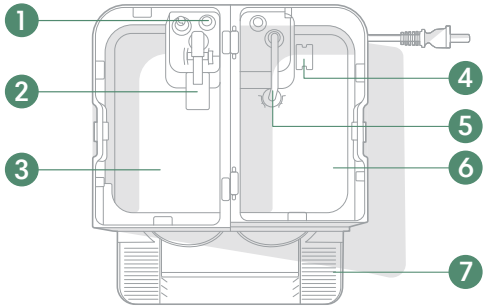

1. Σημείο εισόδου νερού
2. Φλοτέρ βρόμικου νερού
3. Δοχείο βρόμικου νερού
4. Φλοτέρ καθαρού νερού
5. Σωλήνας καθαρού νερού
6. Δοχείο καθαρού νερού
7. Διαδρομές τροχού

Φόρτιση

Ενδεικτικές λυχνίες εικονιδίων

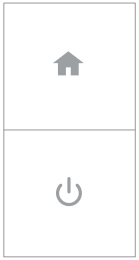

Κουμπιά POWER και HOME
Λευκό χρώμα - Πλήρως φορτισμένη και συνδεδεμένη

Αναβοσβήνει με λευκό χρώμα - Επιστροφή στη βάση για φόρτιση

Πάλλεται με λευκό χρώμα - Φόρτιση/Χαμηλή στάθμη μπαταρίας. Δείχνει πότε η στάθμη μπαταρίας του ρομπότ είναι κάτω από 20% και το ρομπότ φορτίζει ή ετοιμάζεται για να φορτίσει.

Αναβοσβήνει με κόκκινο χρώμα - Σφάλμα/Χαμηλή στάθμη μπαταρίας. Δείχνει πότε το ρομπότ παρουσιάζει σφάλμα ή πότε είναι εκτός βάσης και η στάθμη της μπαταρίας του έχει πέσει κάτω από το 20%.

Φόρτιση του ρομπότ σας

Το ρομπότ σας θα επιστρέψει στη βάση όποτε πρέπει να επαναφορτιστεί στη διάρκεια ενός προγράμματος καθαρισμού. Μόλις φορτιστεί επαρκώς, θα συνεχίσει την εργασία καθαρισμού από το σημείο που σταμάτησε.

Λειτουργία αναμονής

Το ρομπότ σας καταναλώνει μικρή ποσότητα ρεύματος όταν βρίσκεται στη βάση. Μπορείτε να το θέσετε σε κατάσταση ακόμα χαμηλότερης κατανάλωσης ρεύματος

όταν δεν το χρησιμοποιείτε, πατώντας για 10 δευτερόλεπτα. Για έξοδο από τη λειτουργία χαμηλής κατανάλωσης ρεύματος, πατήστε στιγμιαία.

ΣΗΜΕΙΩΣΗ:
Δεν γίνεται εκκίνηση του καθαρισμού από την εφαρμογή για κινητά όταν είναι ενεργοποιημένη η λειτουργία χαμηλής κατανάλωσης ρεύματος.

Αποθήκευση του ρομπότ σας

Σε περίπτωση αποθήκευσης για μεγάλο χρονικό διάστημα, απενεργοποιήστε το ρομπότ αφαιρώντας το από τη βάση και κατόπιν πατήστε παρατεταμένα το κουμπί και τον προφυλακτήρα μαζί για 10 δευτερόλεπτα. Αποθηκεύστε το σε δροσερό και ξηρό μέρος.

Ενδεικτική λυχνία LED βάσης

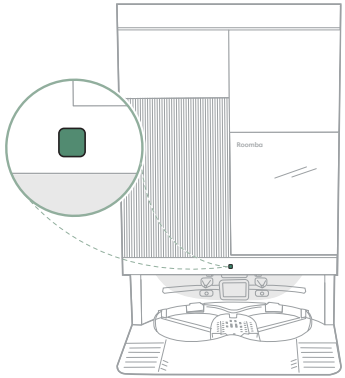

ΑΝΑΒΕΙ ΣΤΑΘΕΡΑ ΜΕ ΛΕΥΚΟ ΧΡΩΜΑ:

- Φόρτιση
- Λειτουργία αναμονής στη βάση ή απομάκρυνση
- Πλύσιμο σφουγγαρίστρας και στέγνωμα πανιών
- Συμπληρώνεται νερό στο δοχείο καθαρού νερού του ρομπότ

ΑΝΑΒΕΙ ΣΤΑΘΕΡΑ ΜΕ ΚΟΚΚΙΝΟ ΧΡΩΜΑ:

- Η σακούλα συλλογής σκόνης είναι γεμάτη, λείπει ή δεν έχει τοποθετηθεί σωστά
- Το δοχείο βρόμικου νερού είναι γεμάτο, λείπει ή δεν έχει τοποθετηθεί σωστά

- Το δοχείο καθαρού νερού είναι άδειο, λείπει ή δεν έχει τοποθετηθεί σωστά
- Η λεκάνη πλυσίματος είναι γεμάτη

ΣΗΜΕΙΩΣΗ:

Οι ενημερώσεις λογισμικού μπορεί να προσαρμόσουν την πραγματική συμπεριφορά της λυχνίας LED στο ρομπότ ή/και τη βάση. Για τις πιο ενημερωμένες πληροφορίες, επισκεφθείτε τη διεύθυνση **global.irobot.com**.

Καθαρισμός

Κουμπιά ελέγχου

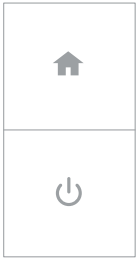

HOME

- Πατήστε το για να στείλετε το ρομπότ στη βάση του
- Πατήστε για παύση του καθαρισμού
- Πατήστε το όταν έχει τεθεί σε παύση, για σύνδεση στη βάση
- Πατήστε για παύση της σύνδεσης στη βάση

POWER

- Πατήστε για έναρξη/παύση/συνέχεια καθαρισμού
- Πατήστε παρατεταμένα για 3 δευτερόλεπτα για ενεργοποίηση
- Πατήστε παρατεταμένα για 10 δευτερόλεπτα για απενεργοποίηση

ΣΗΜΕΙΩΣΗ:

Τα ρομπότ Roomba® είναι γενικά σχεδιασμένα για σκούπισμα στους περισσότερους τύπους δαπέδων. Δεν συνιστούμε τη χρήση των λειτουργιών σφουγγαρίσματος σε ξύλινα δάπεδα χωρίς επίστρωση και σε ορισμένα λαμινέιτ δάπεδα/σανίδια βινυλίου λόγω πιθανής ζημιάς του δαπέδου ή/και του υποστρώματος από το νερό. Για περισσότερες πληροφορίες, επισκεφθείτε τη διεύθυνση **global.irobot.com**.

Μοτίβο καθαρισμού

Το ρομπότ σας θα εξερευνήσει και θα καθαρίσει αυτόματα το σπίτι σας. Θα ξεκινήσει με τον καθαρισμό του δωματίου περιμετρικά και έπειτα θα καθαρίσει το δάπεδο στον υπόλοιπο χώρο σε παράλληλες ζώνες. Στο τέλος μιας εργασίας καθαρισμού ή όποτε χρειάζεται επαναφόρτιση, θα επιστρέφει στη βάση.

Συμβουλές:



- Απομακρύνετε τα περιττά αντικείμενα από τα δάπεδα πριν από τον καθαρισμό.
- Χρησιμοποιείτε το ρομπότ συχνά για να διατηρείτε τα δάπεδα σε καλή κατάσταση.

Μετά από 90 λεπτά αδράνειας εκτός της βάσης, το ρομπότ θα τερματίσει αυτόματα τον καθαρισμό. Αν δεν είστε βέβαιοι αν το ρομπότ έχει ολοκληρώσει ή σταματήσει προσωρινά την εργασία, επισκεφτείτε την εφαρμογή Roomba® Home για να ελέγξετε την κατάστασή του.

Τοπικός καθαρισμός

Τοποθετήστε το ρομπότ σας κοντά στην καθορισμένη περιοχή όπου επιθυμείτε να γίνει τοπικός καθαρισμός. Πατήστε ⏻ δύο φορές. Στη λειτουργία τοπικού καθαρισμού, το ρομπότ καθαρίζει μια περιοχή 1 τ.μ. γύρω από τον εαυτό του δύο φορές με κατακόρυφη κατεύθυνση. Αφού ολοκληρωθεί ο τοπικός καθαρισμός, το ρομπότ σας θα ολοκληρώσει το πρόγραμμα καθαρισμού. Πατήστε ⌂ για να το στείλετε πίσω στη βάση του.

Για να ξεκινήσετε τον επιτόπιο καθαρισμό από το ρομπότ σας, τοποθετήστε το κοντά στην περιοχή όπου θέλετε να γίνει ο επιτόπιος καθαρισμός. Πατήστε ⏻ δύο φορές. Ο επιτόπιος καθαρισμός καλύπτει μια περιοχή 1 τ.μ., καθαρίζοντας δύο φορές σε κάθετες γραμμές. Αφού ολοκληρωθεί το ολοκληρωθεί ο επιτόπιος καθαρισμός, το ρομπότ σας θα ολοκληρώσει το πρόγραμμα. Πατήστε ⌂ για να το στείλετε πίσω στη βάση του.

Αυτόματο άδειασμα

Το ρομπότ σας θα αδειάσει αυτόματα τον κάδο του στο τέλος κάθε ρουτίνας καθαρισμού

Αυτόματο πλύσιμο

Το ρομπότ σας θα επιστρέψει αυτόματα στη Βάση AutoWash™ για να πλύνει τα πανιά, όπως απαιτείται, μόνο κατά τη διάρκεια των εργασιών σφουγγαρίσματος και σκουπίσματος+σφουγγαρίσματος.

Αυτορρυθμιζόμενος κατευθυντήριος τροχός

Η Roomba® διαθέτει έναν αυτορυθμιζόμενο κατευθυντήριο τροχό που ανυψώνεται αυτόματα όταν χρειάζεται. Αυτό διευκολύνει τη μετακίνηση πάνω από εισόδους, αεραγωγούς δαπέδου και μικρά σκαλοπάτια κατά τη δημιουργία του χάρτη και το καθάρισμα.

Προγραμματισμός καθαρισμού - Πληροφορίες για το Πρόγραμμα καθαρισμού

Ο βραχίονας επέκτασης της επιφάνειας δύο περιστρεφόμενων πανιών σφουγγαρίσματος διασφαλίζει ότι το ρομπότ σας μπορεί να φτάσει σε δύσκολα σημεία, όπως εσοχές, γωνίες ή άλλα δυσπρόσιτα σημεία.

ΣΗΜΕΙΩΣΗ:

Συνιστάται ιδιαίτερα η χρήση της εφαρμογής Roomba® Home για έλεγχο του καθαρισμού. Η εφαρμογή για κινητά μπορεί να χρησιμοποιηθεί για τον καθαρισμό συγκεκριμένων δωματίων, τη ρύθμιση προγραμματισμένων εργασιών καθαρισμού και τη δημιουργία αυτοματισμών/χρονοδιαγραμμάτων.

Πλύσιμο και στέγνωμα των πανιών

Το ρομπότ σας θα επιστρέψει στη βάση του για πλύσιμο των πανιών, όπως απαιτείται κατά τη διάρκεια της εργασίας καθαρισμού και, στη συνέχεια, ξανά όταν ολοκληρωθεί ο καθαρισμός.

Το στέγνωμα των πανιών πραγματοποιείται μόνο στο τέλος της εργασίας καθαρισμού.

Μόλις ολοκληρωθεί η εργασία, η βάση θα προχωρήσει στο στέγνωμα των πανιών σφουγγαρίσματος με καυτό αέρα.

Επισκεφτείτε την εφαρμογή Roomba® Home για να ξεκινήσετε μη αυτόματα το πλύσιμο του πανιού, να ξεκινήσετε ή να σταματήσετε το στέγνωμα του πανιού ή για να προσαρμόσετε τις ρυθμίσεις πλυσίματος πανιού.

ΣΗΜΑΝΤΙΚΟ:

Μην διακόπτετε το ρομπότ ενώ είναι ενεργοποιημένη η λειτουργία πλυσίματος πανιού. Είναι φυσιολογικό να ακούγονται θόρυβοι καθ' όλη τη διάρκεια αυτής της διαδικασίας, καθώς τα πανιά περιστρέφονται και η λεκάνη πλυσίματος πανιού γεμίζει και αποστραγγίζεται.

ΣΗΜΕΙΩΣΗ:

Η διαδικασία στεγνώματος μπορεί να διαρκέσει μερικές ώρες. Μπορείτε να επιλέξετε διαφορετικούς χρόνους στεγνώματος

στην εφαρμογή. Μπορεί να ακούτε ένα χαμηλό βουητό από τη βάση ενώ το στεγνωτήριο είναι ενεργό.

Σκούπισμα και σφουγγάρισμα

Για να ξεκινήσετε τον καθαρισμό, τοποθετήστε ξανά το ρομπότ στη βάση και χρησιμοποιήστε την εφαρμογή ή πατήστε το κουμπί ⏻ για έναρξη.

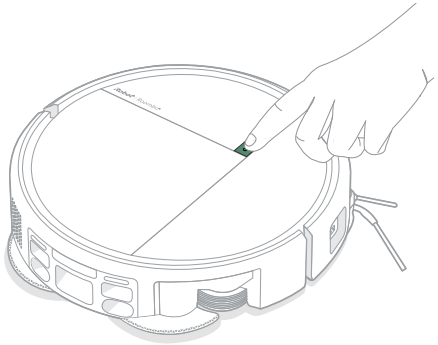

Εκκινήστε τη λειτουργία σκουπίσματος

Για να σκουπίσετε, βεβαιωθείτε ότι το ρομπότ βρίσκεται στη βάση. Χρησιμοποιήστε την εφαρμογή Roomba® Home για να επιλέξετε δωμάτια/χώρους, να επιλέξετε λειτουργία σκουπίσματος και να ξεκινήσετε το πρόγραμμα καθαρισμού σας.

Εκκινήστε τη λειτουργία σφουγγαρίσματος ή σκουπίσματος και σφουγγαρίσματος

Για σφουγγάρισμα ή σκούπισμα και σφουγγάρισμα, βεβαιωθείτε ότι το δοχείο καθαρού νερού είναι γεμάτο, ότι το δοχείο βρόμικου νερού είναι άδειο και ότι το ρομπότ βρίσκεται στη βάση ή στο δάπεδο με τοποθετημένες τις επιφάνειες πανιών σφουγγαρίσματος και τα πανιά σφουγγαρίσματος. Πατήστε ⏻ για να ξεκινήσει ένα πρόγραμμα σκουπίσματος και σφουγγαρίσματος, ή χρησιμοποιήστε την εφαρμογή Roomba® Home για να επιλέξετε δωμάτια/χώρους, να επιλέξετε σκούπισμα και σφουγ-

γάρισμα, σκούπισμα και κατόπιν σφουγγάρισμα ή μόνο σφουγγάρισμα και να ξεκινήσετε το πρόγραμμά σας.

ΣΗΜΕΙΩΣΗ:

Το ρομπότ σας χρησιμοποιεί από προεπιλογή τη συνδυαστική λειτουργία σκουπίσματος και σφουγγαρίσματος. Για να σκουπίσετε ή να σφουγγαρίσετε χωριστά, επιλέξτε τα δωμάτια που θέλετε να καθαρίσετε και προσαρμόστε το πρόγραμμα καθαρισμού σας, χρησιμοποιώντας την εφαρμογή Roomba® Home.

Έναρξη εργασίας καθαρισμού από τη βάση σας

Αν το δοχείο καθαρού νερού και τα δοχεία βρόμικου νερού είναι έτοιμα, προχωρήστε στο βήμα 5. Εάν οι ενδεικτικές λυχνίες LED για το δοχείο καθαρού νερού ή το δοχείο βρόμικου νερού είναι αναμμένες:

1

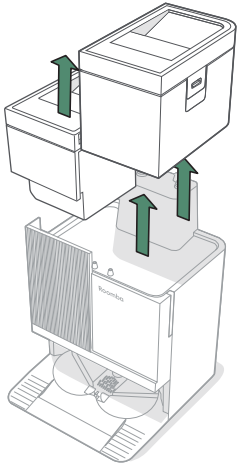

Σηκώστε για να αφαιρέσετε το δοχείο που χρειάζεται συντήρηση.

2

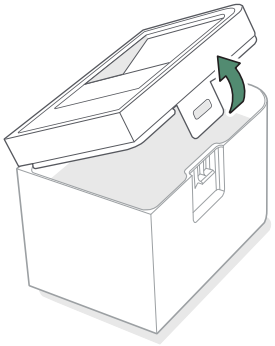

Σηκώστε το μάνδαλο στο δοχείο για να ανοίξει.

3

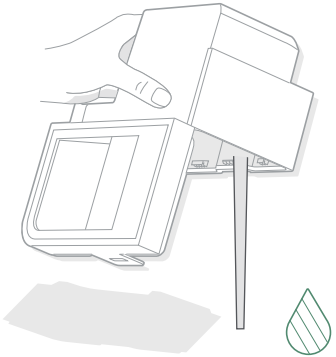

Αδειάστε το δοχείο βρόμικου νερού.

4

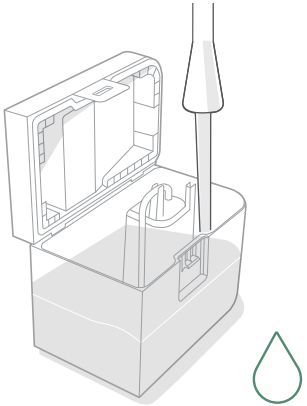

Να γεμίσετε το δοχείο καθαρού νερού με νερό.

5

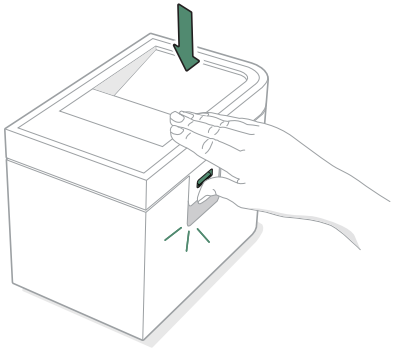

Κλείστε και ασφαλίστε τα καπάκια των δοχείων νερού.

6

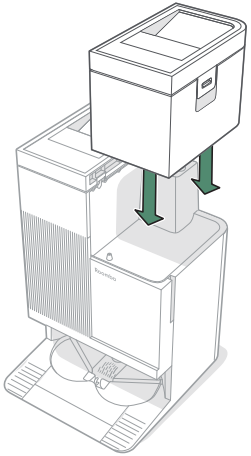

Τοποθετήστε ξανά τα δοχεία στη βάση.

ΣΗΜΑΝΤΙΚΟ:
Να βεβαιωθείτε ότι το μάνδαλο έχει κλείσει σωστά πριν από την επανατοποθέτηση και ότι τα δοχεία έχουν τοποθετηθεί σωστά για αποφυγή διαρροών.

7

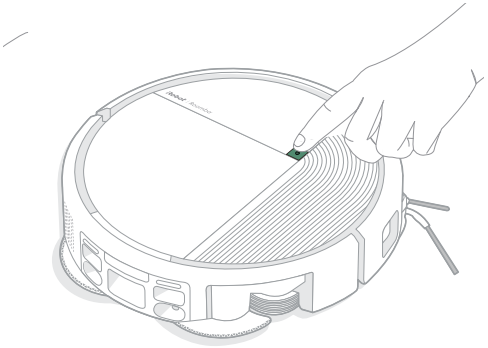

Με τα πανιά σφουγγαρίσματος προσαρτημένα, χρησιμοποιήστε την εφαρμογή ή πατήστε το κουμπί ⏻ στο ρομπότ σας για να επιστρέψει το ρομπότ στη Βάση AutoWash™.

ΣΗΜΑΝΤΙΚΟ:

Μην ψεκάζετε με διάλυμα καθαρισμού ή με νερό πάνω στους αισθητήρες ή στις επαφές φόρτισης.

Οδηγίες φροντίδας και συντήρησης για το ρομπότ σας

Για τη βέλτιστη απόδοση και συλλογή υπολειμμάτων, καθαρίζετε τακτικά τα εξαρτήματα που φαίνονται στον παρακάτω πίνακα. Εάν παρατηρήσετε ότι το ρομπότ σας αφήνει υπολείμματα, αδειάστε τον κάδο και καθαρίστε το φίλτρο και τις βούρτσες.

Δείτε επιπλέον εκπαιδευτικά βίντεο στην εφαρμογή Roomba® Home.

Εξάρτημα	Συχνότητα φροντίδας	Αντικατάσταση[α.]
Πλάκες παν. σφουγγαρίσματος	Καθαρίζουν αυτόματα μετά από κάθε χρήση	Αντικαταστήστε εάν έχει φθαρεί ή έχει υποστεί ζημιά
Πανιά σφουγγαρίσματος	Καθαρίζονται και στεγνώνουν αυτόματα μετά το σφουγγάρισμα	Κάθε 3-6 μήνες
Δοχείο νερού	Αδειάστε το μετά από κάθε χρήση	
Κάδος	Αδειάστε και καθαρίστε όποτε χρειάζεται	
Βούρτσα πολλαπλών επιφανειών	Καθαρίστε 1 φορά/εβδομάδα	Κάθε 6-12 μήνες
Επαφές φόρτισης	Καθαρίστε κάθε 2 εβδομάδες ή όποτε χρειάζεται	
Περιστρεφόμενη πλευρική βούρτσα	Καθαρίστε κάθε 2 εβδομάδες ή όποτε χρειάζεται	Κάθε 3-6 μήνες
Φίλτρο	Καθαρίστε 1 φορά/εβδομάδα (2 φορές/εβδομάδα αν έχετε κατοικίδιο)	Κάθε 3-6 μήνες
Κατευθυντήριος τροχός	Καθαρίστε κάθε 2 εβδομάδες ή όποτε χρειάζεται	
Αισθητήρες	Καθαρίστε 1 φορά/μήνα ή όποτε χρειάζεται	
Κάλυμμα βούρτσας	Επιθεωρείτε κάθε 6 μήνες	Αντικαταστήστε εάν έχει φθαρεί ή έχει υποστεί ζημιά

[α.] Η συχνότητα αντικατάστασης ενδέχεται να διαφέρει. Εάν εμφανιστεί ορατή φθορά, τα εξαρτήματα θα πρέπει να αντικατασταθούν. Αν πιστεύετε ότι χρειάζεστε κάποιο ανταλλακτικό, επικοινωνήστε με την Εξυπηρέτηση Πελατών της iRobot® για περισσότερες πληροφορίες.

Καθαρισμός της περιστρεφόμενης πλευρικής βούρτσας

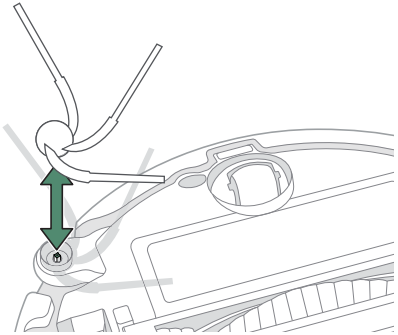

Τραβήξτε για να αφαιρέσετε την περιστρεφόμενη πλευρική βούρτσα. Απομακρύνετε τυχόν τρίχες ή υπολείμματα, τοποθετήστε ξανά την περιστρεφόμενη πλευρική βούρτσα.

ΣΗΜΑΝΤΙΚΟ:

Συνιστάται να αντικαθιστάτε την περιστρεφόμενη πλευρική βούρτσα κάθε 3-6 μήνες, για να μπορεί το ρομπότ σας να καθαρίζει στο βέλτιστο βαθμό.

Καθαρισμός της βούρτσας πολλαπλών επιφανειών

1

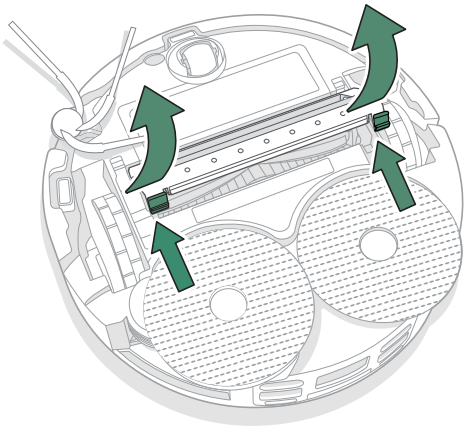

Πιέστε τις γλωττίδες απελευθέρωσης καλύμματος βούρτσας πολλαπλών επιφανειών και ανασηκώστε για να αφαιρέσετε το πλαίσιο της βούρτσας.

2

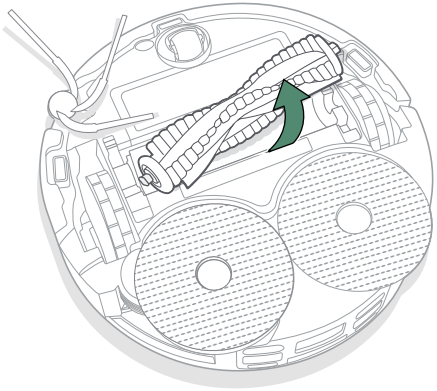

Αφαιρέστε τη βούρτσα πολλαπλών επιφανειών.

3

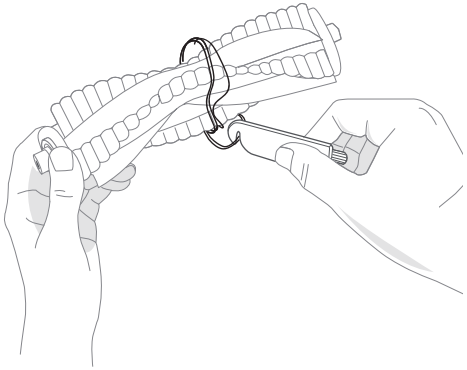

Αφαιρέστε τυχόν τρίχες και υπολείμματα.

4

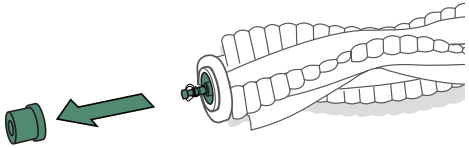

Αφαιρέστε το καπάκι του άκρου από το άκρο της βούρτσας.

5

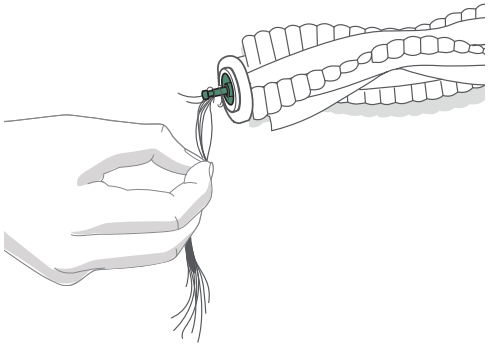

Αφαιρέστε τυχόν τρίχες ή υπολείμματα που έχουν μαζευτεί κάτω από το καπάκι. Τοποθετήστε ξανά το καπάκι του άκρου.

6

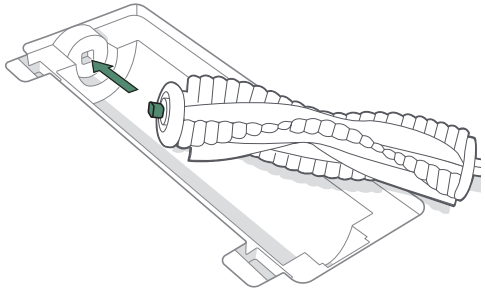

Επανατοποθετήστε τη βούρτσα πολλαπλών επιφανειών και το κάλυμμα βούρτσας στο ρομπότ.

ΣΗΜΑΝΤΙΚΟ:
Συνιστάται να αντικαθιστάτε τη βούρτσα πολλαπλών επιφανειών κάθε 6-12 μήνες για βέλτιστη απόδοση καθαρισμού.

ΣΗΜΕΙΩΣΗ:
Για οδηγίες σχετικά με τον βαθύτερο καθαρισμό της βούρτσας πολλαπλών επιφανειών, ανατρέξτε στη διεύθυνση **global.irobot.com**.

Καθαρισμός του μπροστινού κατευθυντήριου τροχού

1

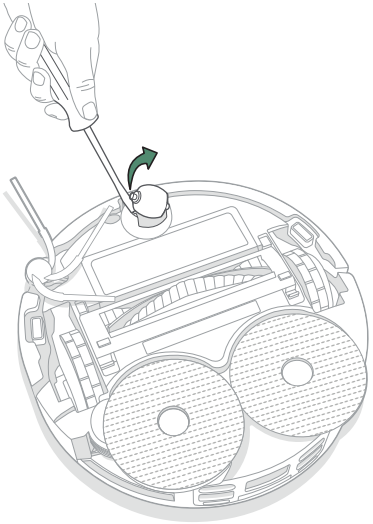

Χρησιμοποιήστε ένα ίσιο κατσαβίδι για να ξεσφηνώσετε τον τροχό και να τον αφαιρέσετε από τον κατευθυντήριο τροχό. Χρησιμοποιήστε ένα πανί για να αφαιρέσετε

τρίχες και υπολείμματα μέσα και γύρω από τον μπροστινό κατευθυντήριο τροχό.

ΣΗΜΑΝΤΙΚΟ:
Ένας μπροστινός τροχός γεμάτος τρίχες και υπολείμματα θα μπορούσε να προκαλέσει ζημιά στο δάπεδό σας. Αν ο τροχός δεν περιστρέφεται ελεύθερα αφού τον καθαρίσετε, επικοινωνήστε με την Εξυπηρέτηση Πελατών.

2

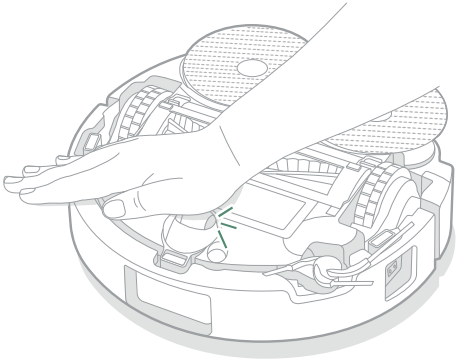

Για να επανατοποθετήσετε τον κατευθυντήριο τροχό, πιέστε με δύναμη προς τα κάτω με την παλάμη σας μέχρι να ακούσετε ένα κλικ.

Καθαρισμός των επαφών φόρτισης και των αισθητήρων

Αφαιρέστε το ρομπότ από τη βάση και σκουπίστε τις επαφές φόρτισης και τους αισθητήρες με ένα καθαρό, στεγνό πανί ή ελαφρώς νοτισμένο με αφρό μελαμίνης.

ΕΠΑΦΕΣ ΦΟΡΤΙΣΗΣ

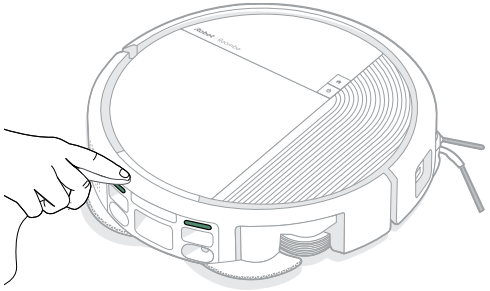

ΑΙΣΘΗΤΗΡΕΣ

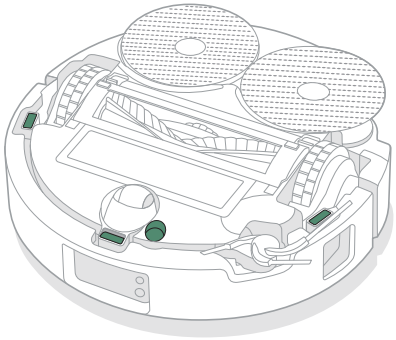

ΣΗΜΑΝΤΙΚΟ:

Μην ψεκάζετε με διάλυμα καθαρισμού ή νερό πάνω στους αισθητήρες ή τα ανοίγματα των αισθητήρων.

Καθαρισμός του φίλτρου και του κάδου

1

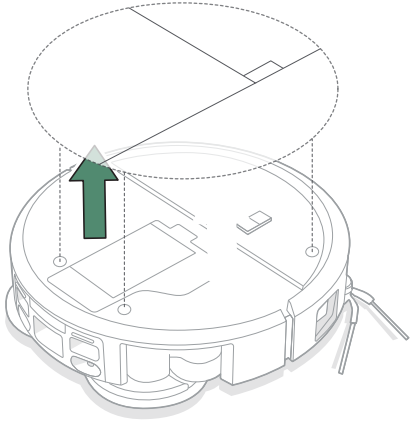

Αφαιρέστε το επάνω κάλυμμα του ρομπότ ανασηκώνοντάς το.

2

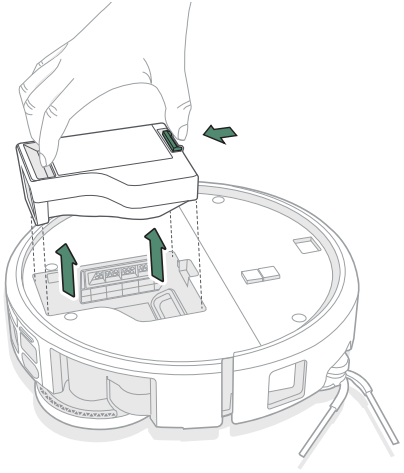

Πατήστε το κουμπί απελευθέρωσης του κάδου συλλογής σκόνης και τραβήξτε προς τα πάνω για να τον αφαιρέσετε.

3

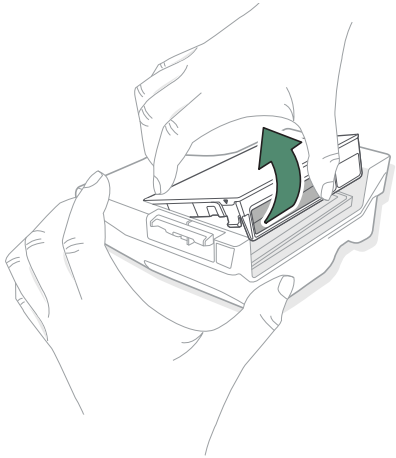

Αφαιρέστε την κασέτα φίλτρου.

4

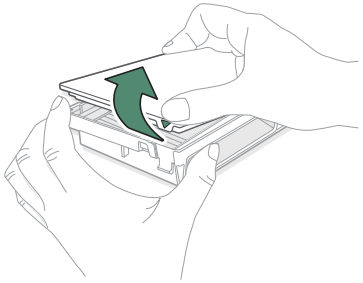

Αφαιρέστε το κάλυμμα κασέτας φίλτρου.

5

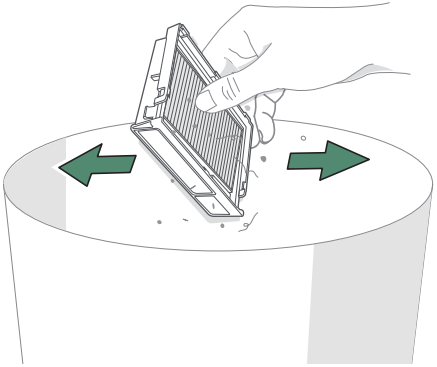

Αφαιρέστε τα υπολείμματα πιέζοντας απαλά την κασέτα φίλτρου πάνω στον κάδο απορριμμάτων ή/και καθαρίστε με ένα καθαρό πανί.

ΣΗΜΕΙΩΣΗ:

Για να επιτύχετε τη βέλτιστη απόδοση του ρομπότ και της βάσης, καθαρίζετε ή/και αντικαθιστάτε το φίλτρο του ρομπότ όπως απαιτείται.

6

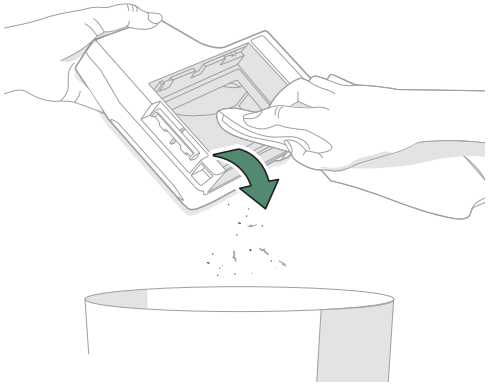

Αδειάστε τον κάδο συλλογής σκόνης πάνω από τον κάδο απορριμμάτων και καθαρίστε τον με ένα πανί ή ξεπλύνετε με ζεστό νερό.

ΣΗΜΑΝΤΙΚΟ:

Μην πλένετε το φίλτρο. Αφαιρέστε το φίλτρο πριν πλύνετε τον κάδο. Ο κάδος δεν πλένεται στο πλυντήριο πιάτων.

7

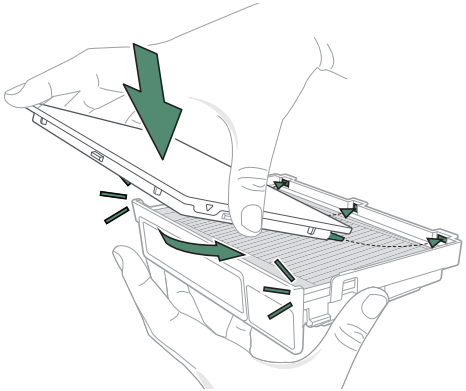

Τοποθετήστε ξανά το κάλυμμα της κασέτας φίλτρου.

8

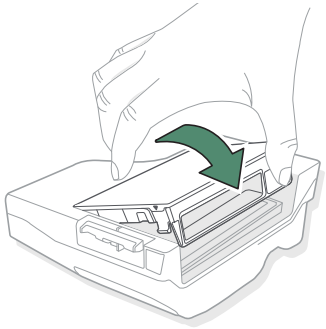

Τοποθετήστε ξανά την κασέτα φίλτρου στον κάδο συλλογής σκόνης.

9

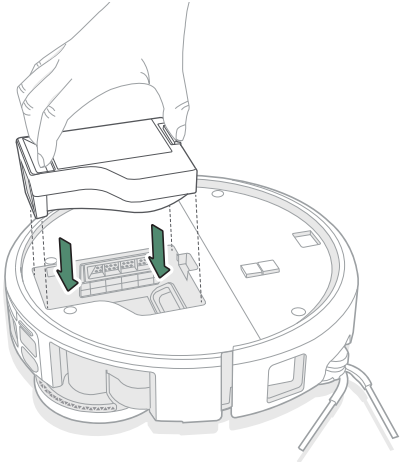

Τοποθετήστε τον κάδο συλλογής σκόνης ξανά στο ρομπότ.

10

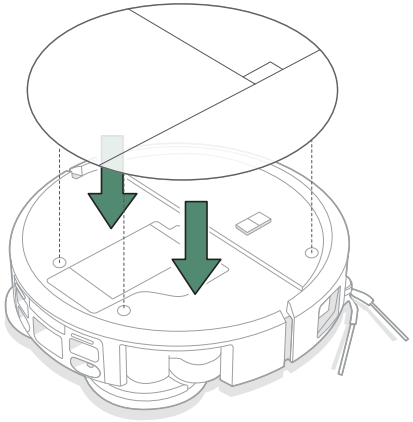

Επανατοποθετήστε το επάνω κάλυμμα του ρομπότ.

Φροντίδα και συντήρηση της Βάσης AutoWash™

Για να συνεχίσει να λειτουργεί η βάση AutoWash™ με τη βέλτιστη απόδοση, εκτελέστε τις παρακάτω ενέργειες φροντίδας και συντήρησης.

Εξάρτημα	Συχνότητα φροντίδας	Συχνότητα αντικατάστασης[α.]
Επαφές φόρτισης	Μία φορά τον μήνα	
Δοχείο καθαρού νερού	Ξεπλύνετε και ανανεώστε το νερό όπως απαιτείται	
Σακούλες αδειάσματος κάδου		Θα πρέπει να αντικαθιστάτε τις σακούλες όταν είναι γεμάτες - σας προειδοποιεί η ενδεικτική λυχνία LED στη Βάση AutoWash™ ή/και η εφαρμογή Roomba® Home
Δοχείο βρόμικου νερού	Ξεπλύνετε και αδειάστε όπως απαιτείται	
Φίλτρο βάσης	Αφαιρείτε τα υπολείμματα που καλύπτουν το φίλτρο της βάσης κάθε μήνα	
Παράθυρο IR	Καθαρίστε μία φορά τον μήνα	
Αισθητήρες	Καθαρίστε μία φορά τον μήνα	
Λεκάνη πλυσίματος και αεραγωγός	Καθαρίστε κάθε 2 εβδομάδες ή όποτε χρειάζεται	

[α.] Η συχνότητα αντικατάστασης ενδέχεται να διαφέρει. Εάν εμφανιστεί ορατή φθορά, τα εξαρτήματα θα πρέπει να αντικατασταθούν. Εάν πιστεύετε ότι χρειάζεστε κάποιο

ανταλλακτικό, επικοινωνήστε με την Εξυπηρέτηση Πελατών της iRobot® για περισσότερες πληροφορίες.

Καθαρισμός των επαφών φόρτισης και του παραθύρου IR

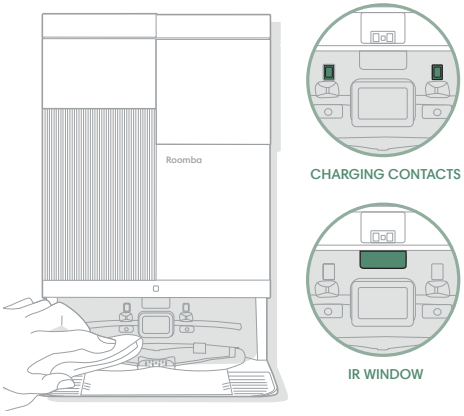

Βγάλτε τη βάση από την πρίζα. Ελέγξτε τα εξαρτήματα για να βεβαιωθείτε ότι δεν έχουν υπολείμματα. Σκουπίστε με ένα καθαρό, στεγνό πανί.

ΣΗΜΑΝΤΙΚΟ:
Μην ψεκάζετε με διάλυμα καθαρισμού ή με νερό πάνω στους αισθητήρες ή στις επαφές φόρτισης.

Πλύσιμο των δοχείων νερού

1

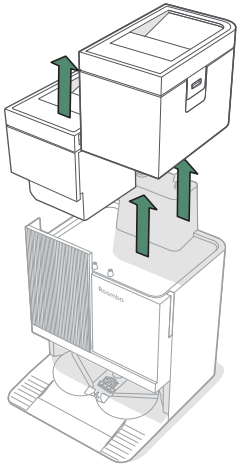

Αφαιρέστε και τα δύο δοχεία νερού.

2

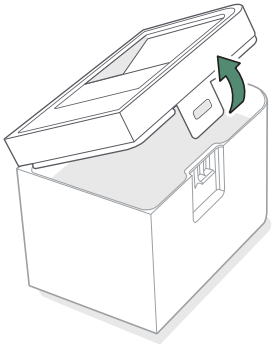

Σηκώστε το μάνδαλο στα δοχεία νερού για να ανοίξουν.

3

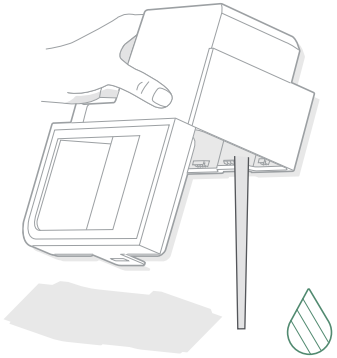

Αδειάστε το δοχείο βρόμικου νερού.

4

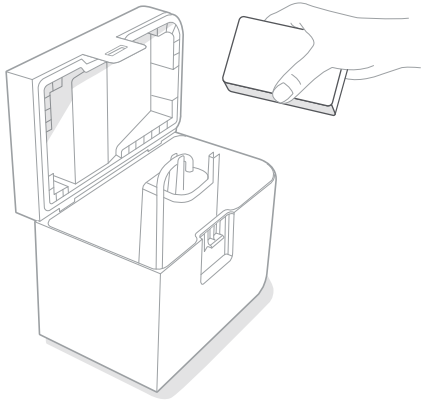

Ξεπλύνετε και τα δύο δοχεία νερού με ζεστό νερό. Για τα επίμονα υπολείμματα, μπορείτε να χρησιμοποιήσετε ήπιο σαπούνι και σφουγγάρι.

ΣΗΜΑΝΤΙΚΟ:
Τα δοχεία νερού δεν πλένονται στο πλυντήριο πιάτων.

5

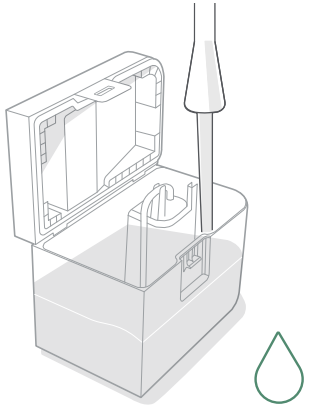

Ξαναγεμίστε το δοχείο καθαρού νερού με νερό. Αφήστε το δοχείο βρόμικου νερού άδειο.

6

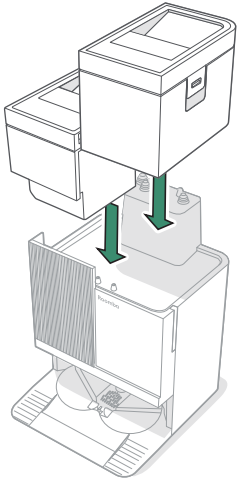

Τοποθετήστε ξανά και τα δύο δοχεία νερού.

ΣΗΜΑΝΤΙΚΟ:
Βεβαιωθείτε ότι το μάνδαλο έχει κλείσει σωστά πριν το επανατοποθετήσετε.

Αντικατάσταση της σακούλας αδειάσματος κάδου

1

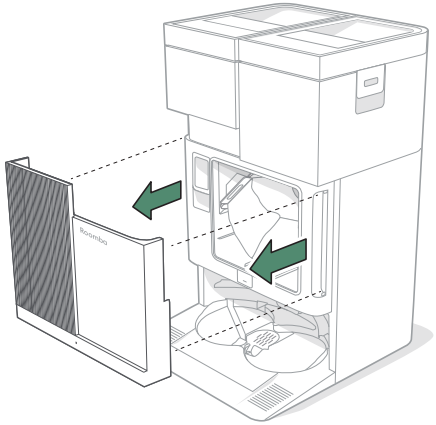

Αφαιρέστε την πόρτα του χώρου αποθήκευσης.

2

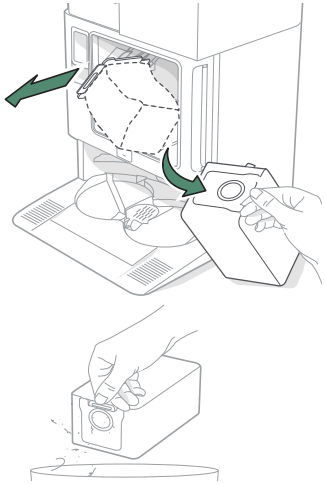

Αφαιρέστε τη σακούλα αδειάσματος κάδου τραβώντας την κάρτα από τη βάση. Με αυτόν τον τρόπο, η σακούλα σφραγίζεται ώστε να μην διαφεύγουν σκόνες και υπολείμματα.

3

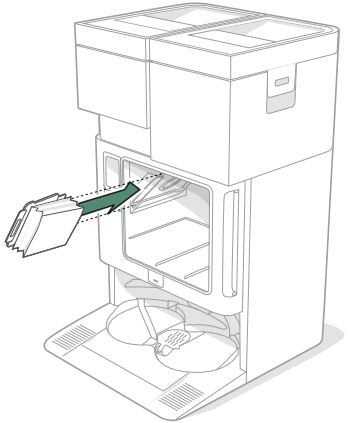

Τοποθετήστε μια νέα σακούλα, σέρνοντας την κάρτα στους οδηγούς τοποθέτησης.

4

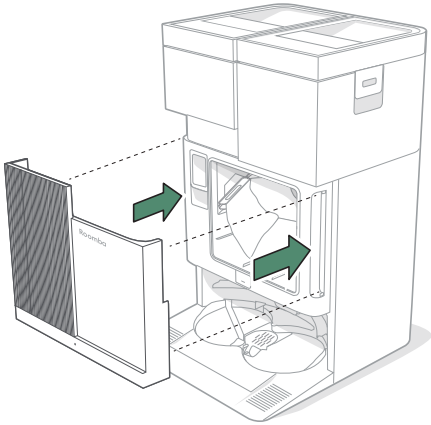

Επιστρέψτε την πόρτα του χώρου αποθήκευσης.

Αφαίρεση υπολειμμάτων από το φίλτρο βάσης

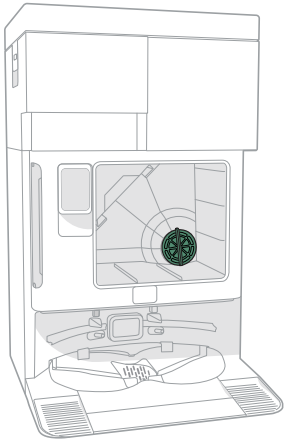

Ελέγξτε το κάλυμμα του ανεμιστήρα για τυχόν συσσωρευμένα χνούδια ή υπολείμματα και καθαρίστε με ένα καθαρό, στεγνό πανί για να τα αφαιρέσετε.

Τοποθετήστε τη βάση

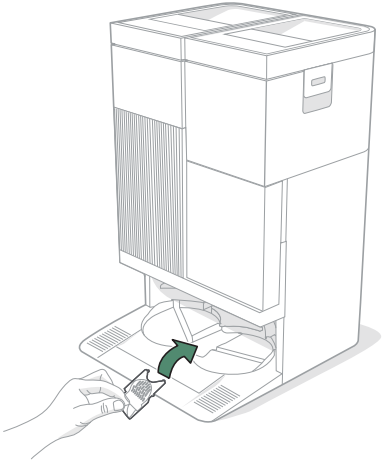

Τοποθετήστε τη βάση σε σκληρό, επίπεδο δάπεδο.

ΣΗΜΕΙΩΣΗ:
Μην τοποθετείτε τη βάση σε άμεσο ηλιακό φως. Βεβαιωθείτε ότι ο χώρος γύρω από τη βάση δεν έχει ακαταστασία, για να βελτιώσετε την απόδοση κατά την πρόσδεση.

Αντιμετώπιση προβλημάτων

Αντιμετώπιση προβλημάτων του ρομπότ σας

Το ρομπότ σας θα σας ειδοποιήσει εάν υπάρχει κάποιο πρόβλημα με μια φωνητική ανακοίνωση ή ηχητική ειδοποίηση. Η εφαρμογή Roomba® Home θα παρέχει επίσης ειδοποιήσεις σχετικά με τα βήματα που πρέπει να ακολουθήσετε για την επίλυση τυχόν προβλημάτων.

Αν δεν είστε βέβαιοι αν το ρομπότ έχει ολοκληρώσει ή σταματήσει προσωρινά την εργασία καθαρισμού, συμβουλευτείτε την εφαρμογή Roomba® Home για να ελέγξετε την κατάστασή του.

Επαναφορά εργοστασιακών ρυθμίσεων

Για επαναφορά των εργοστασιακών ρυθμίσεων, πατήστε για 5 δευτερόλεπτα και, στη συνέχεια, (εντός 5 δευτερολέπτων) πατήστε + για 5 δευτερόλεπτα.

Ασφάλεια μπαταρίας και αποστολή

- Η μπαταρία ΠΡΕΠΕΙ να απενεργοποιηθεί πριν από την αποστολή.
- Για να απενεργοποιήσετε την μπαταρία, αφαιρέστε το ρομπότ από τη βάση. Πιέστε τον προφυλακτήρα του και κρατήστε τον σε αυτή τη θέση ενώ πατάτε παρατεταμένα το κουμπί για 10 δευτερόλεπτα ή μέχρι να σβήσουν οι λυχνίες.
- Συσκευάστε το ρομπότ με ασφάλεια για αποστολή.

> ⚠ **ΠΡΟΕΙΔΟΠΟΙΗΣΗ:**
> Οι μπαταρίες ιόντων λιθίου και τα προϊόντα που περιέχουν μπαταρίες ιόντων λιθίου υπόκεινται σε αυστηρούς κανονισμούς μεταφοράς. Αν χρειάζεται να μεταφέρετε αυτό το προϊόν για σέρβις, ταξίδι ή οποιονδήποτε άλλο λόγο, ΠΡΕΠΕΙ να ακολουθήσετε τις παρακάτω οδηγίες αποστολής.

Αν χρειάζεστε περαιτέρω βοήθεια, επισκεφτείτε την εφαρμογή Roomba® Home, επικοινωνήστε με την τοπική ομάδα Εξυπηρέτησης Πελατών ή επισκεφτείτε τη διεύθυνση **global.irobot.com**

Αντιμετώπιση προβλημάτων για τη Βάση AutoWash™

Η Βάση AutoWash™ θα σας ενημερώσει αν προκύψει κάποιο πρόβλημα μέσω μιας ενδεικτικής λυχνίας LED στο μπροστινό μέρος του δοχείου και μέσω της εφαρμογής Roomba® Home. Αν η βάση δεν λειτουργεί όπως πρέπει, ελέγξτε την εφαρμογή Roomba® Home για τα βήματα αντιμετώπισης προβλημάτων.

Φωτεινή ένδειξη LED	Συχνό σφάλμα	Επιδιόρθωση
Σταθερή κόκκινη φωτεινή ένδειξη	Η σακούλα είναι γεμάτη ή λείπει	Αντικαταστήστε τη σακούλα αν είναι γεμάτη ή τοποθετήστε μία αν λείπει. Βεβαιωθείτε ότι η σακούλα έχει τοποθετηθεί σωστά στη θέση της. Αν το πρόβλημα παραμένει, αφαιρέστε τυχόν υπολείμματα από τη θύρα στο κάτω μέρος του ρομπότ και από τη Βάση AutoWash™.

ΣΗΜΕΙΩΣΗ:

Αυτό το προϊόν είναι εξοπλισμένο με σύστημα προστασίας από τη θερμότητα, που έχει σχεδιαστεί για να προστατεύει τη συσκευή από βλάβη λόγω υπερθέρμανσης. Αν ενεργοποιηθεί το σύστημα προστασίας, το μοτέρ σταματά να λειτουργεί. Σε αυτήν την περίπτωση, αποσυνδέστε τη μονάδα από την πρίζα, αφήστε τη να κρυώσει για 30 λεπτά, καθαρίστε τυχόν εμπόδια από τη θύρα και τον σωλήνα απομάκρυνσης και, έπειτα, συνδέστε ξανά την πρίζα.

Χρειάζεστε περαιτέρω βοήθεια; Είμαστε εδώ για να σας βοηθήσουμε.

Κατεβάστε την εφαρμογή Roomba® Home ή επισκεφθείτε τη διεύθυνση **global.irobot.com** για υποστήριξη του προϊόντος ή επικοινωνήστε με το κέντρο υποστήριξης της περιοχής σας. Αν χρειάζεστε περαιτέρω βοήθεια στις ΗΠΑ και τον Καναδά, καλέστε την ομάδα Εξυπηρέτησης Πελατών για τις ΗΠΑ στον αριθμό (877) 855-8593

Ωράριο λειτουργίας Εξυπηρέτησης Πελατών της iRobot® στις ΗΠΑ

Δευτέρα έως Παρασκευή 9 π.μ. – 9 μ.μ. Ανατολική ώρα

Σάββατο και Κυριακή 9 π.μ. – 6 μ.μ. Ανατολική ώρα

Πληροφορίες για την ασφάλεια

Ανατρέξτε στον Οδηγό ασφαλείας που συνόδευε το ρομπότ σας ή επισκεφθείτε τη διεύθυνση **global.irobot.com**

iRobot®

8 Crosby Drive, Bedford, MA 01730 USA. Με την επιφύλαξη παντός δικαιώματος. Οι ονομασίες iRobot, Roomba και PerfectEdge είναι καταχωρισμένα εμπορικά σήματα της iRobot Corporation. Οι ονομασίες AutoEmpty, AutoWash, StayClean και PrecisionVision είναι εμπορικά σήματα της iRobot Corporation. Η ονομασία Wi-Fi και το λογότυπο Wi-Fi είναι σήματα κατατεθέντα της Wi-Fi Alliance. Η ονομασία Apple και App Store είναι εμπορικά σήματα της Apple Inc., κατατεθέντα στις ΗΠΑ και σε άλλες χώρες. Η ονομασία Google Play είναι εμπορικό σήμα της Google LLC.

WC# 4867439 vA